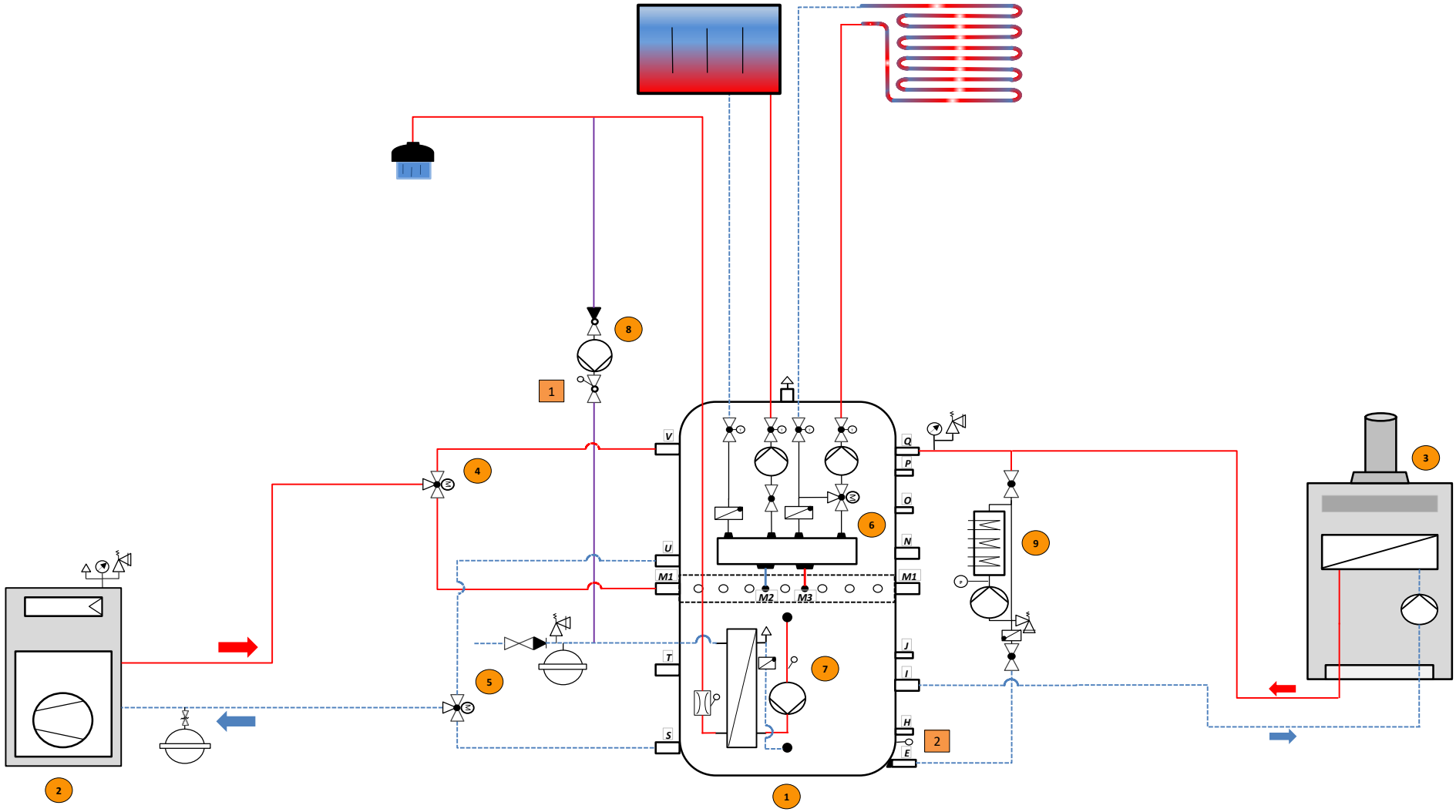

Komponentenübersicht					
1	Systemspeicher	Speicher	6	PGM / PGR	Heizkreisgruppe(n)
2	Wärmepumpe	Wärmeerzeuger	7	nemux	Frischwasserstation
3	Gas-Brennwert mit VLU	Wärmeerzeuger	8	Zirkulations-Set	Zirkulation
4	Wärmepumpe - VLU	Vorlaufumschaltung WP	9	eTherm	PV 2 HEAT
5	Wärmepumpe - RLU	Rücklaufumschaltung WP	10		

Externe Sensoren & Relais		
1	Zirkulation (Frischwasser-Regler)	Pumpe R2 / Fühler S3
2	eTherm (eTherm-Regler)	Fühler S2
3		
4		
5		

Schema-Nummer:
600.30.10

tuxhorn

Beschreibung:
Wärmepumpe mit VLU/RLU, Gas-Brennwert, Systemspeicher, PGM, PGR, Nemux, Zirkulation, eTherm

Darstellung erhebt keinen Anspruch auf Vollständigkeit und ersetzt keine fachmännische Planung.

Erstellt am: 11.11.2024

Erstellt durch: Service-Team